Cabinas de filtración de gases GAMA CLASSIC

Gama Classic modelos **670, 870, 990, 1010, 1200, 1200XL** y **ECO²**



NOVEDADES TÉCNICAS

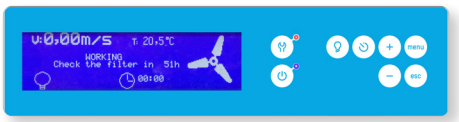

Más información en la nueva pantalla LCD

- Gran formato 127x34mm
- Velocidad de aspiración monitorizada
- Tipo de filtro instalado, horas de trabajo, expiración y próxima revisión
- Aviso de puerta abierta por fotocélula
- Cronómetro cuenta atrás
- Reloj y calendario

Nuevas funcionalidades y componentes

- Ciclo inicial de adecuación de caudal y ciclo final de purga
- Indicador LED de averías
- Control de flujo de aire por microprocesador
- Filtros de carbón activo con chip electrónico

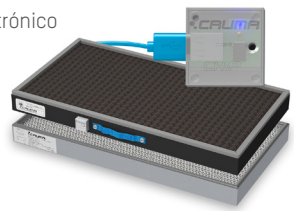

Nuevas alarmas y avisos programados

- Aviso de puerta abierta
- Aviso de puerta abierta en modo Off
- Aviso de 60h de uso (por normativa)
- Aviso de próxima validación
- Aviso de pocas horas de vida del filtro
- Aviso del temporizador cuenta atrás
- Alarma de filtro expirado por horas
- Alarma de filtro expirado por fecha
- Alarma de equipo sin filtro
- Alarma de flujo de aire insuficiente

APLICACIONES

Manipulación a pequeña escala de productos químicos a temperatura ambiente o moderada en todo tipo de laboratorios:

- Laboratorios de análisis, clínicos y hospitalarios
- Laboratorios de investigación
- Laboratorios de control de calidad
- Laboratorios universitarios y escolares

...en definitiva, en cualquier tipo de laboratorio.

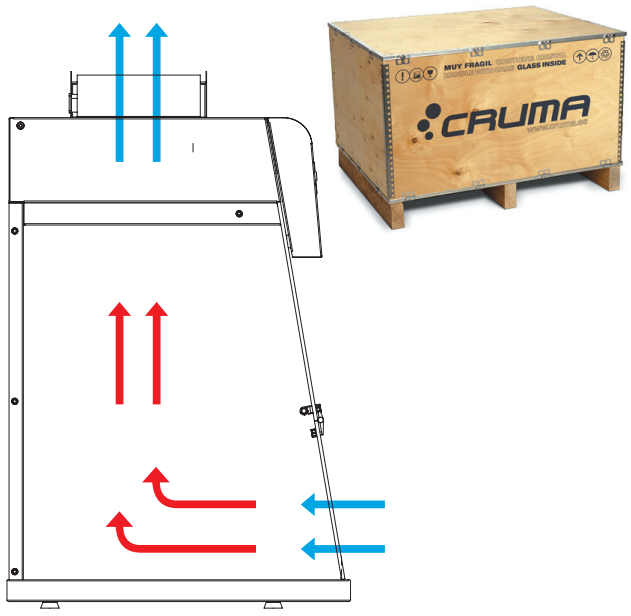

Esta gama tiene la característica principal que **se entrega desmontada**, de forma que puede ser ubicada en cualquier laboratorio sin ningún problema (pasos estrechos o de difícil acceso).

Las cabinas de la **gama Classic** son de **Clase II** según la **Norma NF X 15-211** y van equipadas con un filtro simple (para la adsorción molecular de vapores/gases) o un filtro doble (para la retención de vapores/gases y humos/partículas).



Movilair



Tubular

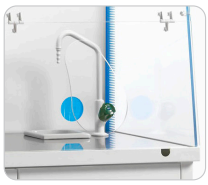

Kit AGUA

EQUIPAMIENTO DE SERIE

Circuito electrónico con pantalla LCD gran formato	Niveles de seguridad: nivel 1 usuario y nivel 2 avanzado
Anemómetro digital	Sonda electrónica de control contínuo de la velocidad del aire en fachada
Fotocélula puerta abierta	Dispositivo electrónico con alarma de puerta abierta
Sistema electrónico de control y reposición de filtros	Los filtros incorporan un microchip con conexión miniUSB que identifica el tipo de filtro instalado, la fecha de expiración y el núm. de serie.
Iluminación	Tubo LED de alta intensidad lumínica y bajo consumo - 15 W / 1500 lm
Sonda de toma de muestra del aire expulsado	Sistema para la detección del nivel de saturación del medio filtrante
Alarma de 60h	Cronómetro cuenta horas norma francesa NF X 15-211:2009
Cronómetro digital con aviso sonoro	Para el control y aviso de trabajos realizados en la cabina o laboratorio
Reloj y calendario	Visualización de fecha y hora
Superficie de trabajo 1	Bandeja de retención de vertidos (2-10 litros) con superficie de trabajo en vidrio templado de color blanco
Prefiltro G4	Manta prefiltrante de biofibras sintéticas de clase G4 (norma EN-779) para la retención del polvo atmosférico
Orificios pasamuros (2)	Accesos en la pared trasera para la introducción de cables y/o servicios
Listado químico	Guía de productos retenidos según tipo de filtro
Garantía	10 años

EQUIPAMIENTO OPCIONAL

Movilair	Soporte con ruedas y bandeja interior en acero recubierto de resina epoxi anticorrosiva
Base tubular	Soporte en acero recubierto de resina epoxi anticorrosiva
Pack base AGUA	Bandeja de retención de vertidos (2-10 litros) con superficie de trabajo en acero inoxidable 304. Incluye un fregadero completo con pica y grifo para agua.
Superficie de trabajo 2	Bandeja de retención de vertidos (2-10 litros) con superficie de trabajo en acero inox 316
Superficie de trabajo 3	Bandeja de retención de vertidos (2-10 litros) con superficie de trabajo en polipropileno (PP)
Pared trasera transparente	En polimetacrilato de metilo (PMMA) transparente de 15 mm de espesor. Transmisión luminosa del 93%. Ideal para la enseñanza.
Tensión / Frecuencia	110 - 125 V / 60 Hz
Kit de test de filtros	Bomba Dräger y pack de 10 tubos reactivos colorimétricos

ESTRUCTURA

Partes metálicas: marco de base, pared trasera y cabezal	En acero galvanizado de 1,2 mm revestido con resina termoplástica anticorrosiva endurecida a 200 ºC
Paneles laterales y puertas	En polimetacrilato de metilo (PMMA) transparente de 6 mm de espesor para la puerta y 8 mm para los laterales. Transmisión luminosa del 93%

COLUMNA DE FILTRACIÓN MODULAR PARA GASES Y PARTÍCULAS (según Norma NFX 15-211:2009)

CLASE 2

Tipo G Manipulación de productos líquidos	
Tipo GS Manipulación de productos líquidos y polvos	

Ventilador — Filtro para gases — Filtro partículas HEPA-H14

TIPOS DE FILTROS

Tipo A	Adecuado para **vapores orgánicos** como cetonas, éteres, alcoholes, compuestos aromáticos, etc. Eventualmente puede utilizarse con ácidos inorgánicos, siempre que no sean muy abundantes ya que el carbón activo no lleva impregnación y un exceso de vapores ácidos lo saturaría rápidamente.
Tipo BE	Para **vapores de ácidos inorgánicos** como H_2SO_4, HCl, HNO_3 y **compuestos azufrados volátiles** como H_2S, SO_3, etc. Es igualmente recomendable para filtrar compuestos orgánicos e inorgánicos cuando se produzcan en proporciones similares, ya que el carbón activo incorpora impregnaciones de compuestos metálicos y sales neutralizantes.
Tipo F	Para **vapores de formaldehído, formol y derivados**; como para otros compuestos orgánicos. El carbón activo está impregnado en agentes oxidantes.
Tipo K	Adecuado para **vapores amoniacales (NH_3) y aminas**; como para otros compuestos orgánicos. En su caso, el carbón lleva una impregnación con oxoácidos.
Tipo ABEK	Filtro tipo mixto a emplear cuando las proporciones entre **vapores orgánicos, inorgánicos** y **NH3/aminas** sean similares.
Tipo D	Filtro **HEPA** (High Efficiency Particulate Air) **H-14** (según norma EN-1822:2010) para la filtración de **partículas de polvos** y **humos.**

CABINA DE GASES. GAMA CLASSIC

CRUMA 670

La cabina de filtración de gases **Cruma 670** es ideal para trabajar en laboratorios con **espacios reducidos**. Permite eliminar contaminantes gaseosos y/o partículas sólidas o aerosoles sin necesidad de instalación de conductos de extracción hacia el exterior, reduciendo considerablemente los gastos de instalación.



ESPECIFICACIONES TÉCNICAS

Número de columnas filtrantes		1
Número de filtros		1 a 2
Número de ventiladores IP44		1
Volumen medio de aire tratado/hora		109 m^3/h
Velocidad media del aire en fachada		0,50 m/s
Volumen interior de la cabina		0,202 m^3
Renovación media del aire cabina / min.		9,0
Consumo eléctrico total		57 W
Voltaje-Periodos		110-220 V - 50-60 Hz
Nivel de iluminación		1300 lx
Nivel sonoro		55 ± 3 dB
Embalaje: caja de madera 100% reciclada con certificado fitosanitario internacional	Volumen	0,33 m^3
	Peso	58 Kg

DIMENSIONES (mm)

Exteriores			Interiores		
Ancho	Fondo	Alto	Ancho	Fondo	Alto
600	**600**	**937**	**576**	**563**	**620**

Filtros con microchip y conexión USB, *filtración inteligente*

Almacenamiento de información e interactuación con el sistema de alarmas.



DIMENSIONES (mm)

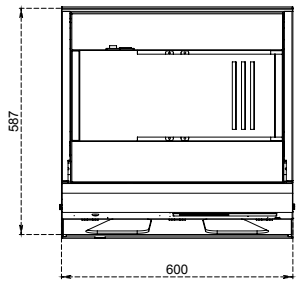

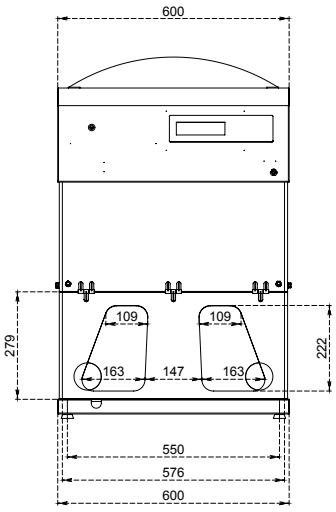

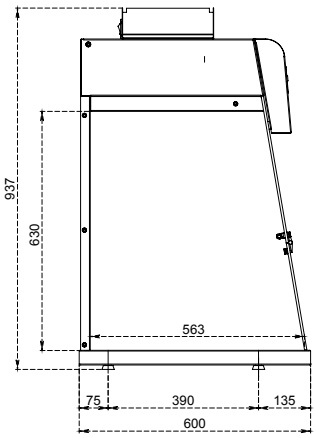

CABINA DE GASES. GAMA CLASSIC

CRUMA870

La cabina de filtración de gases **Cruma 870** es ideal para manipular productos de toxicidad moderada. Permite eliminar contaminantes gaseosos y/o partículas sólidas o aerosoles sin necesidad de instalación de conductos de extracción hacia el exterior, reduciendo considerablemente los gastos de instalación.



ESPECIFICACIONES TÉCNICAS

Número de columnas filtrantes		1
Número de filtros		1 a 2
Número de ventiladores IP44		1
Volumen medio de aire tratado/hora		164 m^3/h
Velocidad media del aire en fachada		0,50 m/s
Volumen interior de la cabina		0,316 m^3
Renovación media del aire cabina / min.		8,6
Consumo eléctrico total		57 W
Voltaje-Periodos		110-220 V - 50-60 Hz
Nivel de iluminación		1100 lx
Nivel sonoro		55 ± 3 dB
Embalaje: caja de madera 100% reciclada con certificado fitosanitario internacional	Volumen	0,42 m^3
	Peso	77 Kg

DIMENSIONES (mm)

Exteriores			Interiores		
Ancho	Fondo	Alto	Ancho	Fondo	Alto
800	**600**	**1037**	**776**	**563**	**720**

¿Necesita ayuda o *asistencia técnica?*

Póngase en contacto con su distribuidor o llámenos si tiene alguna pregunta o necesita soporte técnico, repuestos, servicio de mantenimiento... **+34 93 370 61 62**

DIMENSIONES (mm)

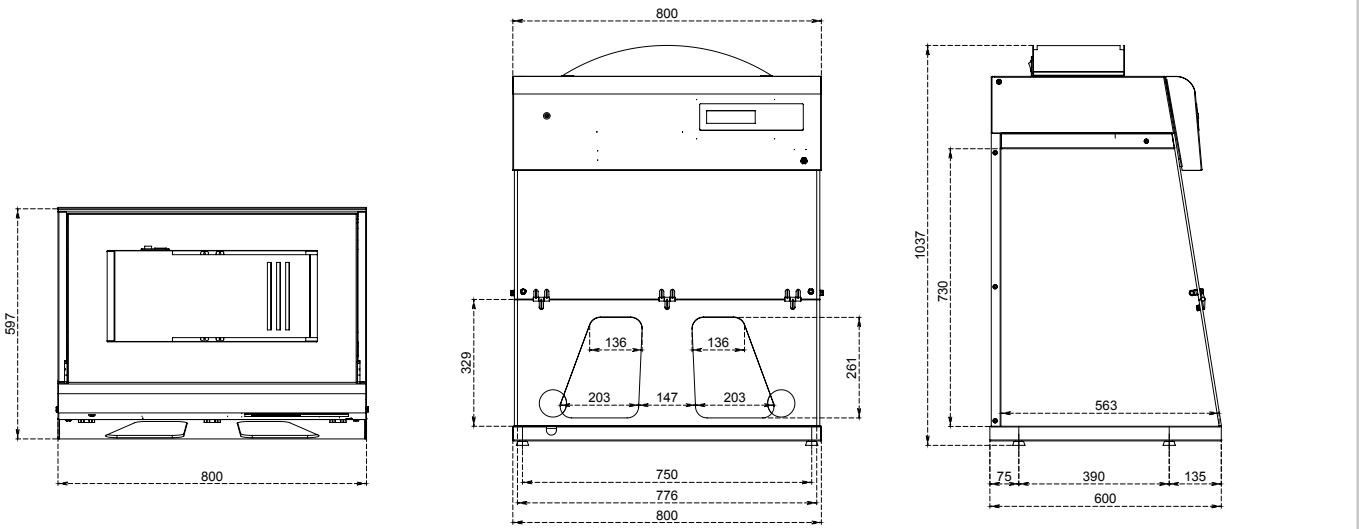

CABINA DE GASES. GAMA CLASSIC

CRUMA990

La cabina de filtración de gases **Cruma 990** es ideal para manipular productos de toxicidad moderada/alta. Permite eliminar contaminantes gaseosos y/o partículas sólidas o aerosoles sin necesidad de instalación de conductos de extracción hacia el exterior, reduciendo considerablemente los gastos de instalación.



ESPECIFICACIONES TÉCNICAS

Número de columnas filtrantes		1
Número de filtros		1 a 2
Número de ventiladores IP44		1
Volumen medio de aire tratado/hora		164 m^3/h
Velocidad media del aire en fachada		0,50 m/s
Volumen interior de la cabina		0,398 m^3
Renovación media del aire cabina / min.		6,9
Consumo eléctrico total		60 W
Voltaje-Periodos		110-220 V - 50-60 Hz
Nivel de iluminación		1100 lx
Nivel sonoro		55 ± 3 dB
Embalaje: caja de madera 100% reciclada con certificado fitosanitario internacional	Volumen	0,52 m^3
	Peso	90 Kg

DIMENSIONES (mm)

Exteriores			Interiores		
Ancho	Fondo	Alto	Ancho	Fondo	Alto
1000	**600**	**1037**	**976**	**563**	**720**

Filtros con microchip y conexión USB, *filtración inteligente*

Almacenamiento de información e interactuación con el sistema de alarmas.



DIMENSIONES (mm)

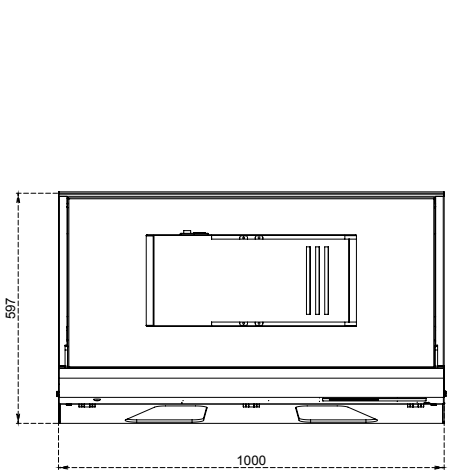

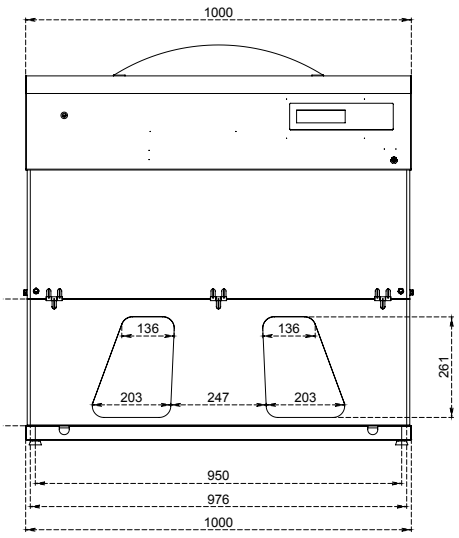

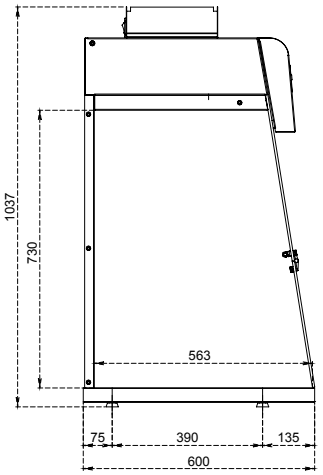

CABINA DE GASES. GAMA CLASSIC

CRUMA1010

La cabina de filtración de gases **Cruma 1010** es ideal para manipulaciones que requieren una **gran altura interior de la cabina**. Permite eliminar contaminantes gaseosos y/o partículas sólidas o aerosoles sin necesidad de instalación de conductos de extracción hacia el exterior, reduciendo considerablemente los gastos de instalación.



ESPECIFICACIONES TÉCNICAS

Número de columnas filtrantes		1
Número de filtros		1 a 2
Número de ventiladores IP44		1
Volumen medio de aire tratado/hora		164 m^3/h
Velocidad media del aire en fachada		0,50 m/s
Volumen interior de la cabina		0,508 m^3
Renovación media del aire cabina / min.		5,4
Consumo eléctrico total		60 W
Voltaje-Periodos		110-220 V - 50-60 Hz
Nivel de iluminación		825 lx
Nivel sonoro		57 ± 3 dB
Embalaje: caja de madera 100% reciclada con certificado fitosanitario internacional	Volumen	0,52 m^3
	Peso	95 Kg

DIMENSIONES (mm)

Exteriores			Interiores		
Ancho	Fondo	Alto	Ancho	Fondo	Alto
1000	**600**	**1237**	**976**	**563**	**920**

¿Necesita ayuda o *asistencia técnica?*

Póngase en contacto con su distribuidor o llámenos si tiene alguna pregunta o necesita soporte técnico, repuestos, servicio de mantenimiento... **+34 93 370 61 62**

DIMENSIONES (mm)

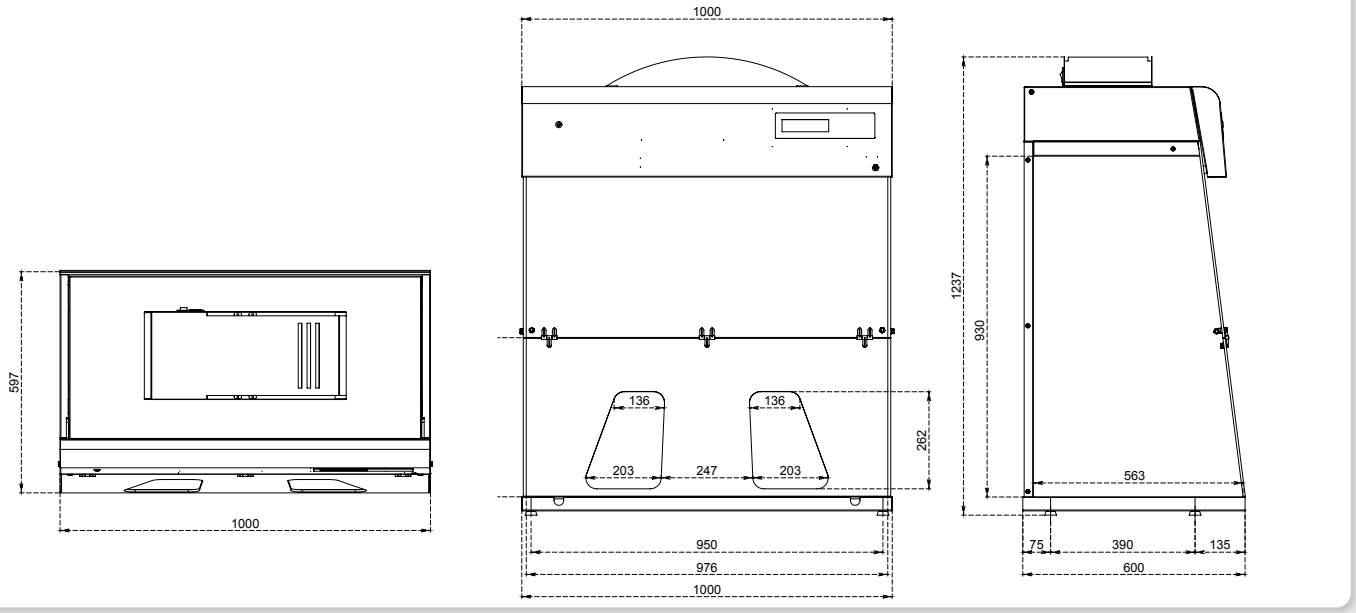

CABINA DE GASES. GAMA CLASSIC

CRUMA 1200

La cabina de filtración de gases **Cruma 1200** es nuestra cabina de la gama Classic con **mayor superficie de trabajo**. Permite eliminar contaminantes gaseosos y/o partículas sólidas o aerosoles sin necesidad de instalación de conductos de extracción hacia el exterior, reduciendo considerablemente los gastos de instalación.



ESPECIFICACIONES TÉCNICAS

Número de columnas filtrantes		1
Número de filtros		1 a 2
Número de ventiladores IP44		1
Volumen medio de aire tratado/hora		164 m^3/h
Velocidad media del aire en fachada		0,50 m/s
Volumen interior de la cabina		0,697 m^3
Renovación media del aire cabina / min.		3,9
Consumo eléctrico total		60 W
Voltaje-Periodos		110-220 V - 50-60 Hz
Nivel de iluminación		800 lx
Nivel sonoro		57 ± 3 dB
Embalaje: caja de madera 100% reciclada con certificado fitosanitario internacional	Volumen	0,64 m^3
	Peso	118 Kg

DIMENSIONES (mm)

Exteriores			Interiores		
Ancho	Fondo	Alto	Ancho	Fondo	Alto
1200	**800**	**1097**	**1176**	**760**	**780**

Filtros con microchip y conexión USB, *filtración inteligente*

Almacenamiento de información e interactuación con el sistema de alarmas.



DIMENSIONES (mm)

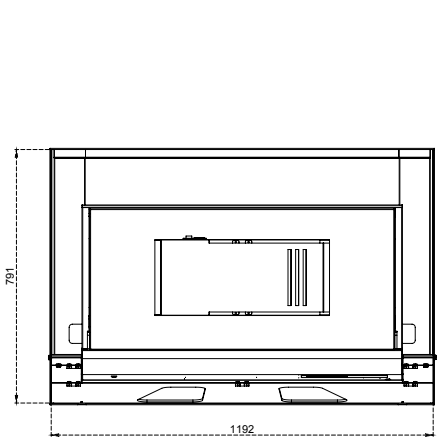

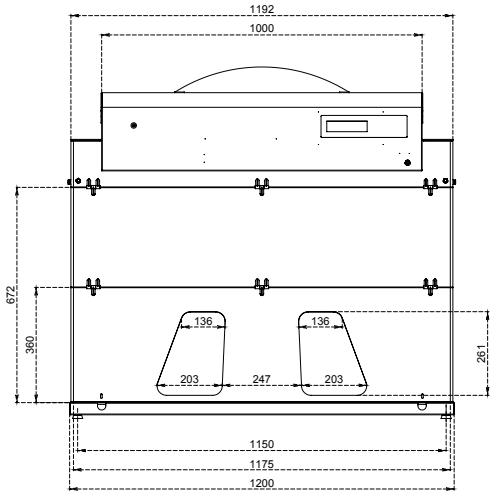

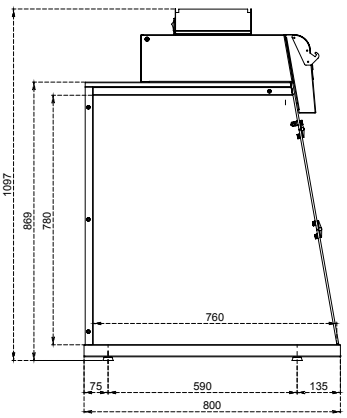

CABINA DE GASES. GAMA CLASSIC

1200XL

La cabina de filtración de gases **Cruma 1200XL** es nuestra cabina de la gama Classic con **mayor volumen interior y altura de trabajo**. Permite eliminar contaminantes gaseosos y/o partículas sólidas o aerosoles sin necesidad de instalación de conductos de extracción hacia el exterior, reduciendo considerablemente los gastos de instalación.



ESPECIFICACIONES TÉCNICAS

Número de columnas filtrantes		1
Número de filtros		1 a 2
Número de ventiladores IP44		1
Volumen medio de aire tratado/hora		164 m^3/h
Velocidad media del aire en fachada		0,50 m/s
Volumen interior de la cabina		1,258 m^3
Renovación media del aire cabina / min.		2,2
Consumo eléctrico total		60 W
Voltaje-Periodos		110-220 V - 50-60 Hz
Nivel de iluminación		800 lx
Nivel sonoro		57 ± 3 dB
Embalaje: caja de madera 100% reciclada con certificado fitosanitario internacional	Volumen	0,65 m^3
	Peso	123 Kg

Exteriores			Interiores		
Ancho	Fondo	Alto	Ancho	Fondo	Alto
1200	1000	1422	1176	967	1106

Filtros con microchip y conexión USB, *filtración inteligente*

Almacenamiento de información e interactuación con el sistema de alarmas.



DIMENSIONES (mm)

