Cabinas de FLUJO LAMINAR VERTICAL

CLASSIC

Modelos **desmontables 670FL** y **870FL**



670FL



870FL

PLUG&PLAY

Modelos **FL-1** y **FL-2**



FL-1

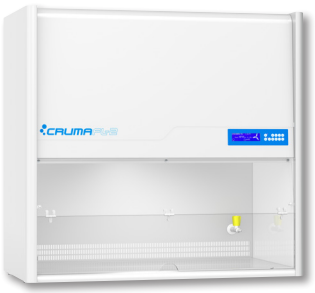

FL-2

NOVEDADES TÉCNICAS

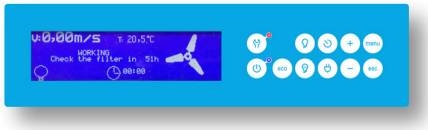

Más información en la nueva pantalla LCD

- Gran formato 127x34mm
- Tipo de filtro instalado, horas de trabajo, caducidad y próxima revisión
- Cronómetro cuenta atrás, reloj y calendario

Nuevas funcionalidades y componentes

- Ciclo inicial de adecuación de caudal y ciclo final de purga
- Indicador LED de averías
- Control de flujo de aire por microprocesador
- Filtro HEPA con chip electrónico
- Iluminación LED

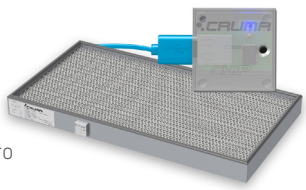

Nuevas alarmas y avisos programados

- Aviso de próxima validación
- Aviso de pocas horas de vida del filtro
- Aviso del temporizador cuenta atrás
- Alarma de filtro caducado por horas / por fecha
- Alarma de equipo sin filtro

APLICACIONES

- Plasma rico en plaquetas. Factores de crecimiento.
- Trasvase de medicamentos en servicio de farmacia
- Hematología, análisis clínicos y análisis microscópico
- Llenado de antibióticos y de fármacos inyectables (excepto citostáticos)
- Cultivo de tejidos, cultivos celulares vegetales...
- Reconstitución de bolsas parenterales
- Metodología de fecundación asistida
- Técnicas de micropropagación
- Control de calidad de aguas
- Fabricación de dispositivos electrónicos...

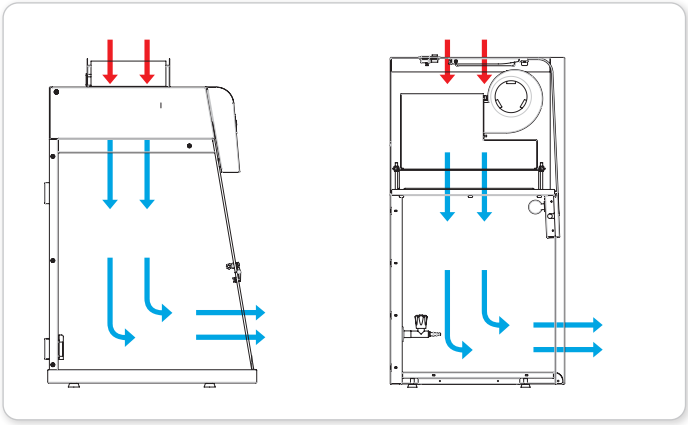

Para asegurar la fiabilidad de los ensayos, es vital que el trabajo realizado en el interior de la cabina no se contamine. Para crear ese ambiente estéril, las cabinas de flujo laminar de Cruma generan un flujo vertical u horizontal –según modelo- de Clase ISO 5 (antigua Clase 100).

En las **cabinas de flujo laminar vertical** el flujo de aire pasa a través de un filtro HEPA H-14 (fabricados según la norma EN-1822) a una velocidad constante, recorre la cabina en régimen laminar y en dirección vertical, **generando** un **área estéril Clase 100** (según la norma americana Federal Standard 209E y equivalente a la norma ISO Clase 5) y protegiendo al producto de la contaminación externa y de la contaminación cruzada entre muestras.

Sistema de filtración de una sola etapa con una eficiencia mínima del 99,995% para partículas de 0,3 µm en la parte superior y con extracción del 100% del flujo de aire hacia el exterior.

EQUIPAMIENTO DE SERIE

Circuito electrónico con pantalla LCD gran formato	Niveles de seguridad: nivel 1 usuario y nivel 2 avanzado
Sistema electrónico de control y reposición de filtros	Los filtros incorporan un microchip con conexión miniUSB que identifica el tipo de filtro instalado, la fecha de caducidad y el núm. de serie.
Iluminación	Tubo LED de alta intensid lumínica y bajo consumo - 15 W / 1500 lm o 9 W / 850 lm (para modelos FL-1 y FL-2)
Lámpara UV	Lámpara germicida UV 15 W
Cronómetro digital con aviso sonoro	Cronómetro cuenta horas para el control y aviso de trabajos realizados en la cabina o laboratorio
Reloj y calendario	Visualización de fecha y hora
Superficie de trabajo	Bandeja de retención de vertidos (2 - 10 litros) con superficie de trabajo en vidrio templado de color blanco
Prefiltro G4	Manta prefiltrante de biofibras sintéticas de clase G4 (norma EN-779) para la retención del polvo atmosférico
Toma eléctrica	Toma eléctrica individual conmutada
Garantía	10 años



Movilair



Tubular

EQUIPAMIENTO OPCIONAL

Movilair	Soporte con ruedas y bandeja interior en acero recubierto de resina epoxi anticorrosiva
Base tubular	Soporte en acero recubierto de resina epoxi anticorrosiva
Toma eléctrica	Toma eléctria addicional conmutada.
Conexiones fluidos	Grifo individual para gas o vacío addicional.
Tensión/Frecuencia	125 V / 50 Hz

ESTRUCTURA

Partes metálicas: marco de base, pared trasera y cabezal	En acero galvanizado de 1,2 mm revestido con resina termoplástica anticorrosiva endurecida a 200 °C
Paneles laterales y puertas	En polimetacrilato de metilo (PMMA) transparente de 6 mm de espesor para la puerta y 8 mm para los laterales. Transmisión luminosa del 93%

CABINA DE FLUJO LAMINAR VERTICAL PARA LA PROTECCIÓN DE LA MUESTRA

CRUMA 670 FL



En las **cabinas de flujo laminar vertical** el flujo de aire pasa a través de un filtro HEPA H-14 (fabricados según la norma EN-1822) a una velocidad constante, recorre la cabina en régimen laminar y en dirección vertical, **generando** un **área estéril Clase 100** (según la norma americana Federal Standard 209E y equivalente a la norma ISO Clase 5) y **protegiendo** al **producto** de la contaminación externa y de la contaminación cruzada entre muestras.

Incluye importantes **novedades técnicas** para satisfacer al operario en su tarea del día a día y la protección de su trabajo sin olvidar el medio ambiente. Y todo con la misma calidad de siempre y hasta 10 años de garantía.

ESPECIFICACIONES TÉCNICAS

Nº de filtros		1
Nº de ventiladores IP44		1
Velocidad media del aire en fachada		0,40 m/s
Consumo eléctrico total		65 W
Voltaje-Periodos		110-220 V / 50-60 Hz
Nivel de iluminación LED		1500 lm
Lámpara germicida UV		15W
Nivel sonoro		59 dB
Embalaje: caja de madera 100% reciclada con certificado fitosanitario internacional	Volumen	0,28 m^3
	Peso	65 Kg

DIMENSIONES (mm)

Exteriores			Interiores		
Ancho	Fondo	Alto	Ancho	Fondo	Alto
600	**600**	**937**	**576**	**563**	**636,2**

Filtros con microchip y conexión USB, *filtración inteligente*

Almacenamiento de información e interactuación con el sistema de alarmas.

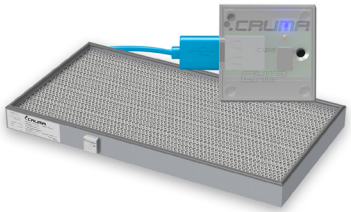

DIMENSIONES (mm)

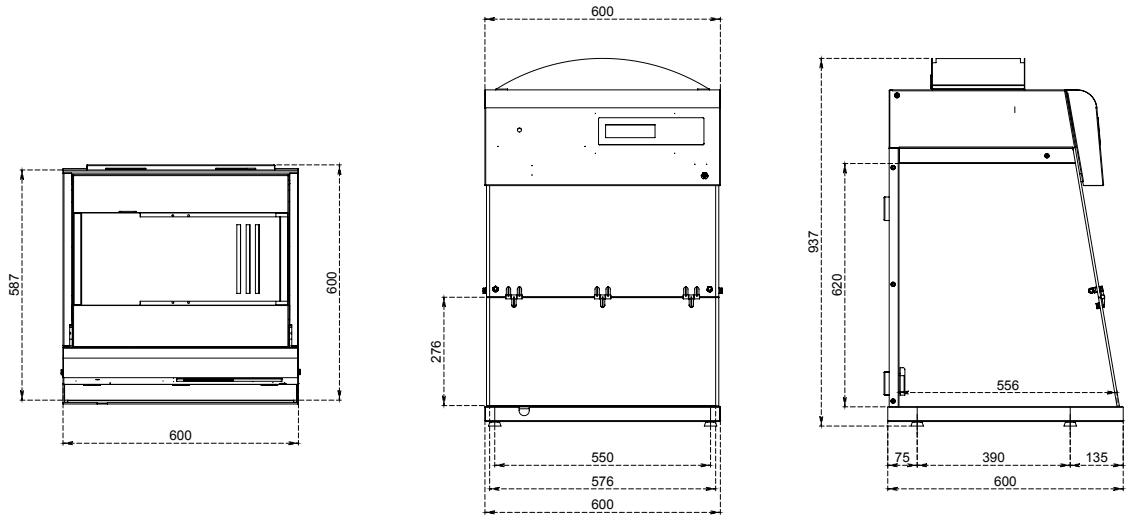

CABINA DE FLUJO LAMINAR VERTICAL PARA LA PROTECCIÓN DE LA MUESTRA

CRUMA 870 FL



En las **cabinas de flujo laminar vertical** el flujo de aire pasa a través de un filtro HEPA H-14 (fabricados según la norma EN-1822) a una velocidad constante, recorre la cabina en régimen laminar y en dirección vertical, **generando** un **área estéril Clase 100** (según la norma americana Federal Standard 209E y equivalente a la norma ISO Clase 5) y **protegiendo** al **producto** de la contaminación externa y de la contaminación cruzada entre muestras.

Incluye importantes **novedades técnicas** para satisfacer al operario en su tarea del día a día y la protección de su trabajo sin olvidar el medio ambiente. Y todo con la misma calidad de siempre y hasta 10 años de garantía.

ESPECIFICACIONES TÉCNICAS

Nº de filtros		1
Nº de ventiladores IP44		1
Velocidad media del aire en fachada		0,45 m/s
Consumo eléctrico total		100 W
Voltaje-Periodos		110-220 V / 50-60 Hz
Nivel de iluminación LED		1500 lm
Lámpara germicida UV		15W
Nivel sonoro		57 dB
Embalaje: caja de madera 100% reciclada con certificado fitosanitario internacional	Volumen	0,56 m^3
	Peso	92 Kg

DIMENSIONES (mm)

Exteriores			Interiores		
Ancho	Fondo	Alto	Ancho	Fondo	Alto
800	**600**	**1178**	**776**	**563**	**735**

¿Necesita ayuda o *asistencia técnica?*

Póngase en contacto con su distribuidor o llámenos si tiene alguna pregunta o necesita soporte técnico, repuestos, servicio de mantenimiento... **+34 93 370 61 62**

DIMENSIONES (mm)

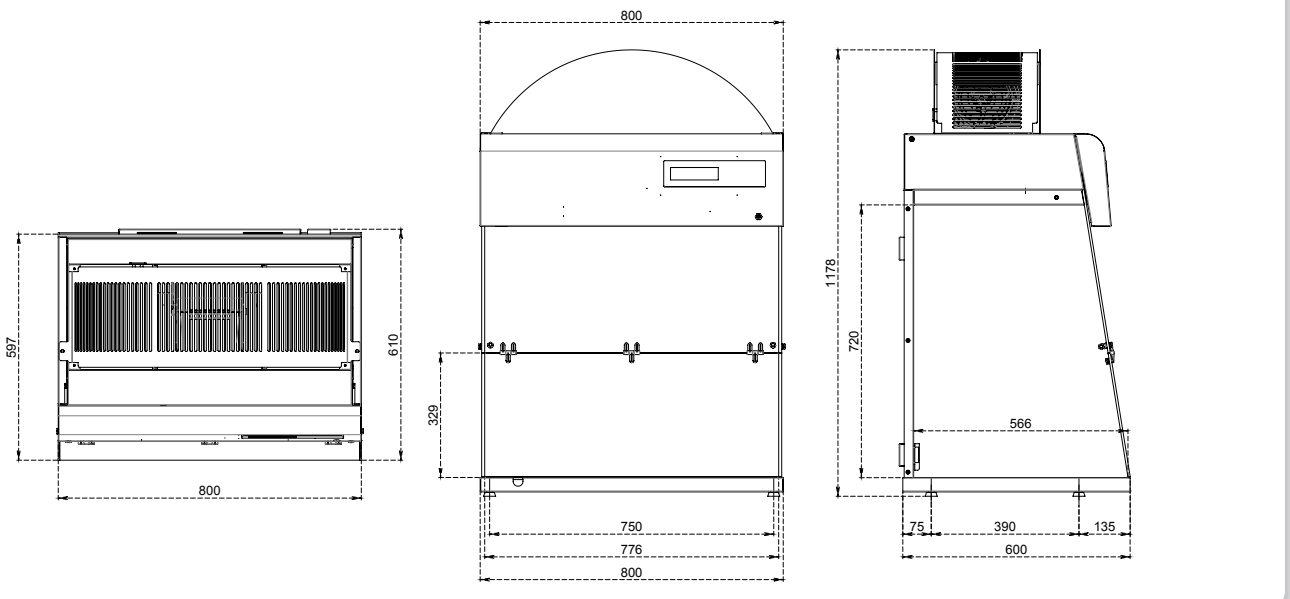

CABINA DE FLUJO LAMINAR VERTICAL PARA LA PROTECCIÓN DE LA MUESTRA

CRUMA FL-1

Cruma rompe con la tradición de vitrinas de flujo laminar desmontables ofreciendo la **nueva Cruma FL-1**, una cabina innovadora de cuerpo entero.

Además, la nueva cabina FL-1 de Cruma aúna un sorprendente y exclusivo diseño exterior con la mejor tecnología y desarrollo interior. Todo, para satisfacer al operario en su tarea del día a día y protegerlo en su trabajo cuidando el medio ambiente.

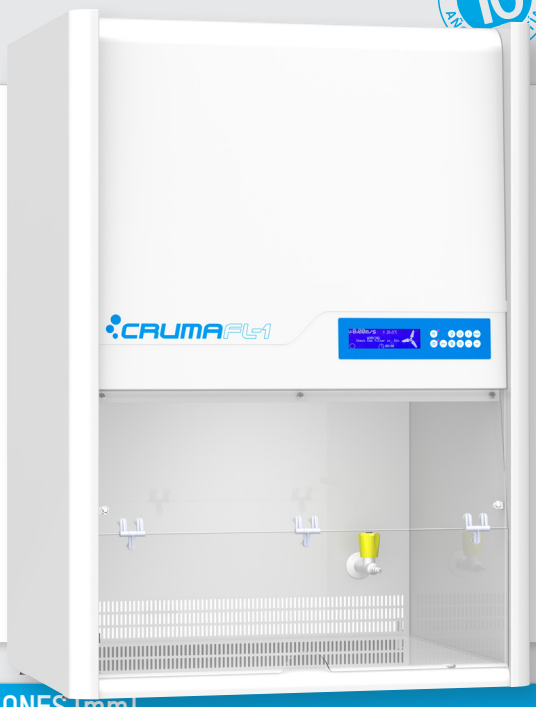

ESPECIFICACIONES TÉCNICAS

Nº de filtros		1
Nº de ventiladores IP44		1
Velocidad media del aire en fachada		0,45 m/s
Consumo eléctrico total		60 W
Voltaje-Periodos		110-220 V / 50-60 Hz
Nivel de iluminación LED		850 lm
Lámpara germicida UV		15W
Nivel sonoro		54 dB
Embalaje: caja de madera 100% reciclada con certificado fitosanitario internacional	Volumen	0,74 m^3
	Peso	112 Kg

DIMENSIONES (mm)

Exteriores			Interiores		
Ancho	Fondo	Alto	Ancho	Fondo	Alto
800	**600**	**1137**	**710**	**560**	**610**

Filtros con microchip y conexión USB, *filtración inteligente*

Almacenamiento de información e interactuación con el sistema de alarmas.

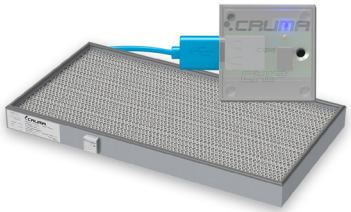

DIMENSIONES (mm)

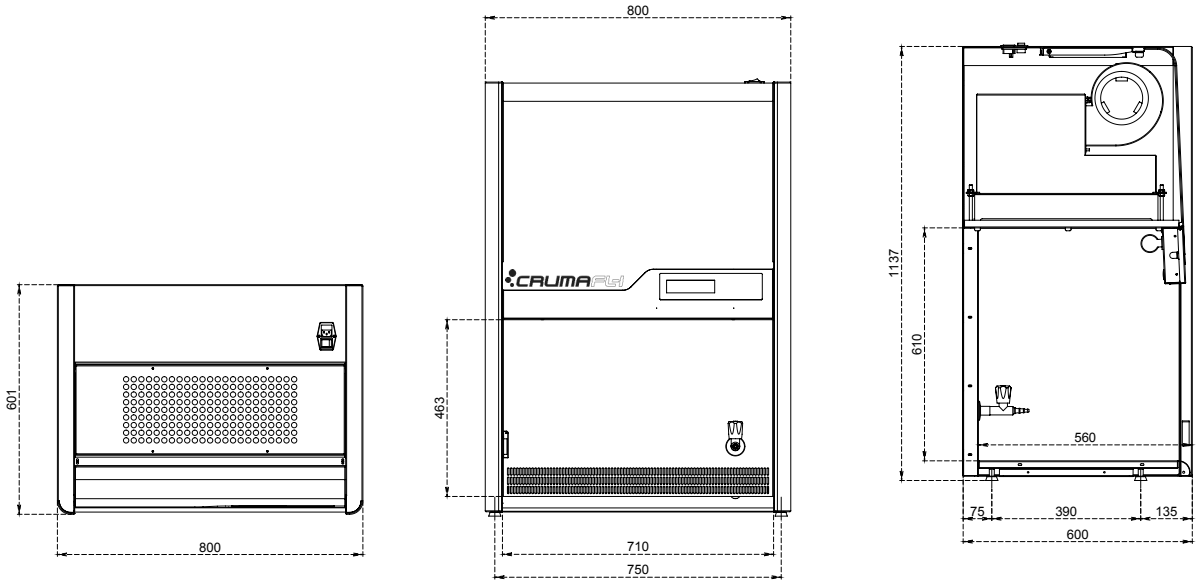

CABINA DE FLUJO LAMINAR VERTICAL PARA LA PROTECCIÓN DE LA MUESTRA

CRUMA FL-2

Cruma rompe con la tradición de vitrinas de flujo laminar desmontables ofreciendo la **nueva Cruma FL-2**, una cabina innovadora de cuerpo entero.

Además, la nueva cabina FL-2 de Cruma aúna un sorprendente y exclusivo diseño exterior con la mejor tecnología y desarrollo interior. Todo, para satisfacer al operario en su tarea del día a día y protegerlo en su trabajo cuidando el medio ambiente.



ESPECIFICACIONES TÉCNICAS

Nº de filtros		1
Nº de ventiladores IP44		1
Velocidad media del aire en fachada		0,45 m/s
Consumo eléctrico total		70 W
Voltaje-Periodos		110-220 V / 50-60 Hz
Nivel de iluminación LED		850 lm
Lámpara germicida UV		15W
Nivel sonoro		55 dB
Embalaje: caja de madera 100% reciclada con certificado fitosanitario internacional	Volumen	1,06 m^3
	Peso	142 Kg

DIMENSIONES (mm)

Exteriores			Interiores		
Ancho	Fondo	Alto	Ancho	Fondo	Alto
1200	600	1136,5	1110	560	610

¿Necesita ayuda o *asistencia técnica?*

Póngase en contacto con su distribuidor o llámenos si tiene alguna pregunta o necesita soporte técnico, repuestos, servicio de mantenimiento... **+34 93 370 61 62**

DIMENSIONES (mm)

